Visite la página TRAXXAS.com/manuals para descargar el instructiones en su idioma.

Auf TRAXXAS.com/manuals können Sie anleitung in Ihrer Sprache downloaden.

Instructions d'installation du transmission à deux vitesses

Concerne la pièce #9891

Contenu du kit :
- Transmission à deux vitesses
- Support de transmission
- Vis à tête ronde de 2 x 6 mm (2)
- Adaptateur d'engrenage 22 T (à utiliser avec l'engrenage optionnel n° 9776X)

Conservez et réutilisez toute la quincaillerie.

Outils nécessaires :
- Clé Allen de 1,5 mm

1. Retirez le plateau de batterie en retirant les vis à tête (CS) de 2 x 6 mm (2).
2. Retirez la transmission à une seule vitesse existante du châssis en dévissant les vis à tête ronde (BCS) de 2 x 6 mm (4) comme indiqué.
3. Retirez et réutilisez les arbres de transmission centraux.

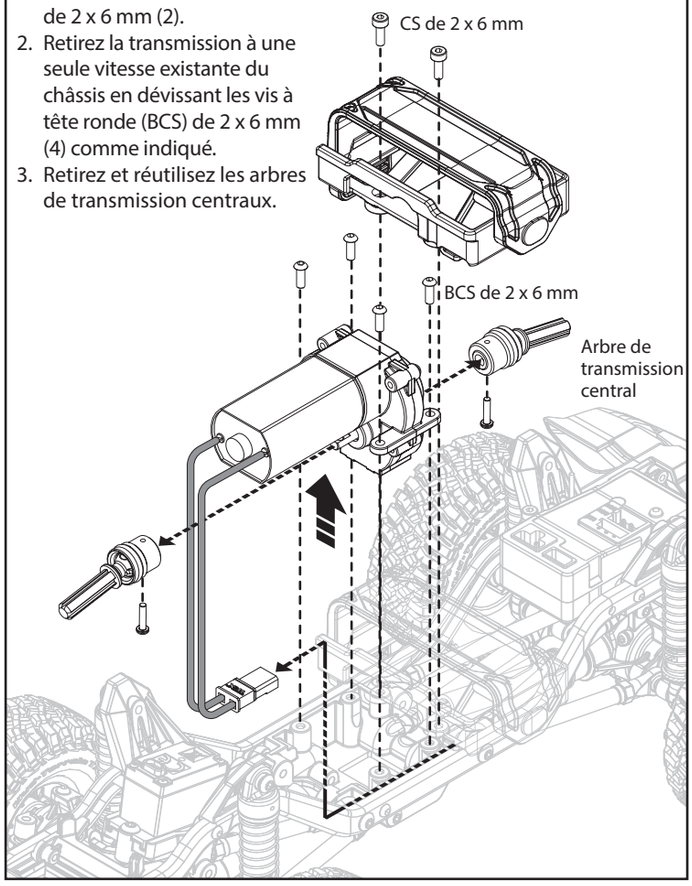

4. Installez les arbres de transmission centraux sur la transmission à deux vitesses.
5. Installez le support de transmission sur le châssis à l'aide des vis à tête ronde de 2 x 6 mm (2).
6. Placez la transmission à deux vitesses sur le support de transmission. Acheminez les fils de moteur entre la transmission et le support.
7. Fixez la transmission au support à l'aide des vis à tête ronde (BCS) de 2 x 6 mm (4) de l'étape 1.
8. Réinstallez le plateau de batterie.

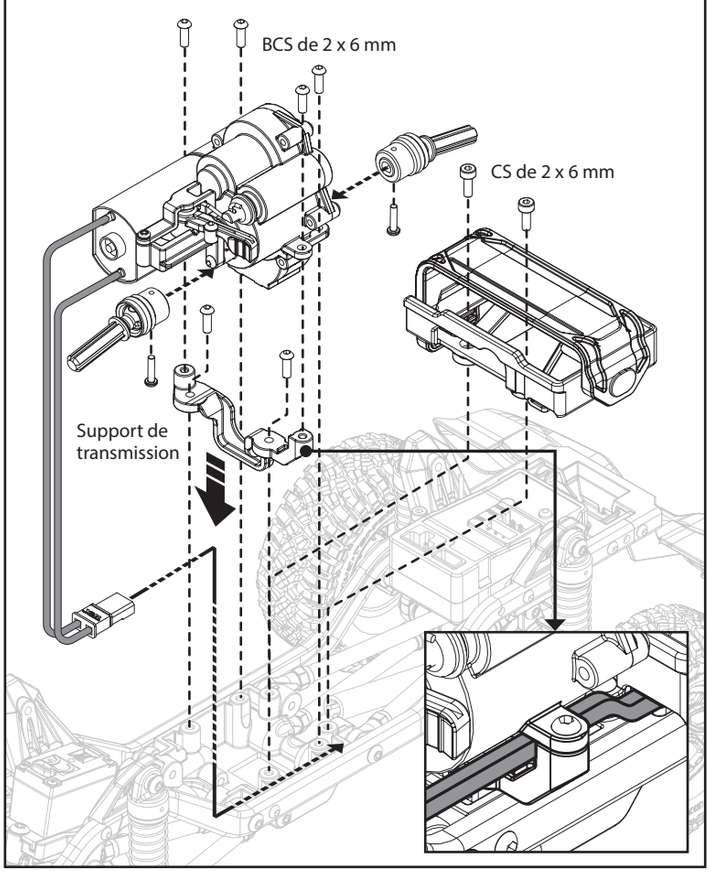

	Adaptateur 18T*	Adaptateur 22T*
Compatible avec :	9776**	9776X
Rapport de vitesse faible :	32.7:1	19.1:1
Rapport de vitesse élevé :	9.9:1	5.8:1

*Taille réelle
**Adaptateur d'engrenage de réserve

Si vous avez des questions ou avez besoin d'assistance technique, communiquez avec Traxxas au

1-888-TRAXXAS

(1-888-872-9927) (uniquement les résidents des États-Unis)

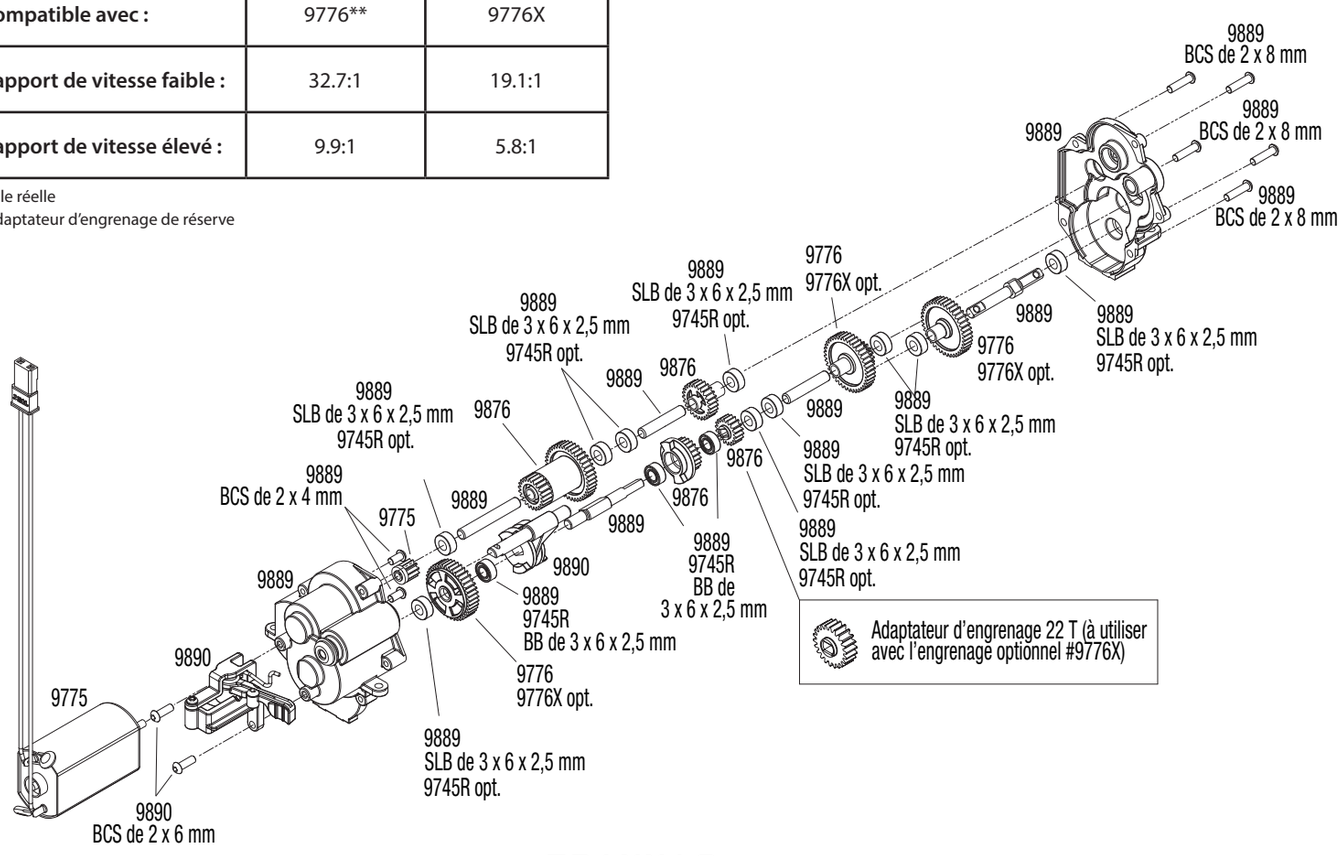

Traxxas, 6250 Traxxas Way, McKinney, TX 75070, Téléphone: 972-549-3000, Fax: 972-549-3011, Adresse de courriel: support@Traxxas.com